Ventil

KPT

Beschreibung

Zuluftventil für die Wand- oder Deckenmontage.

Flache Federhalterungen zum Anschluss an die Rohrleitung.

Technische Daten

Volumenstrom, q [l/s] und [m3/h],
Gesamtdruckverlust, Δpt [Pa],
A-gewichteter Schallleistungspegel, LWA [dB], für andere Konfigurationen, n [Anzahl der Öffnungskurven], werden in den Diagrammen angezeigt.

Material	Kunststoff
Farbe	weiss RAL 9010, Glanzgrad 30

Bestellbeispiel

	KPT	100
Produktbezeichnung		
Dimension Ød		

Dimensionen

Ød mm	ØD mm	m kg
80	118	0.08
100	148	0.10
125	180	0.16
160	203	0.22
200	246	0.55

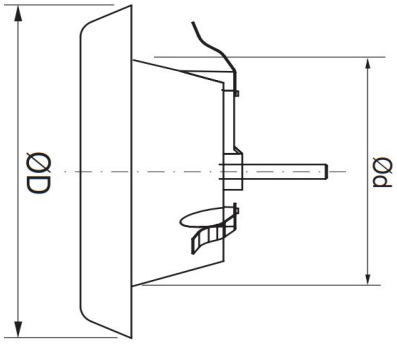

Schallleistungspegel, L_{WA} [dB], A-gewichtet
wird in den Diagrammen angezeigt.

Schalldämpfung, ΔL_A, [dB]

Ød nom	Ventil montiert in	Einstellung n [Anzahl der Öffnungskurven]	ΔL_A [dB]
100	Rohr	0	8,5
		2	8,5
		3	8,5
		4	8
		6	8
		8	8
		10	8
125	Rohr	0	14
		4	8
		5	8
		6	7,5
		7	7
		8	6,5
		9	6
160	Rohr	0	14,5
		6	6,5
		8	6
		10	6
		12	6
200	Rohr	0	15,5
		7	6,5
		9	6
		11	5,5
		13	5,5
		15	5,5

Toleranz	±1

We reserve the right to make changes without prior notice

Ventil

KPT

Ø 100

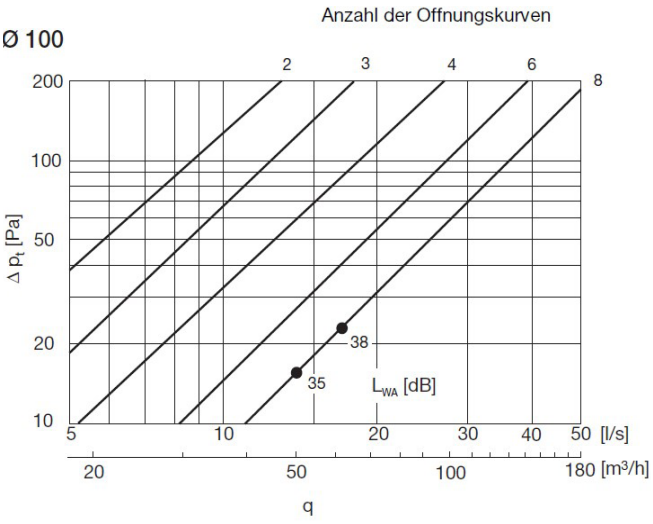

Ø 200

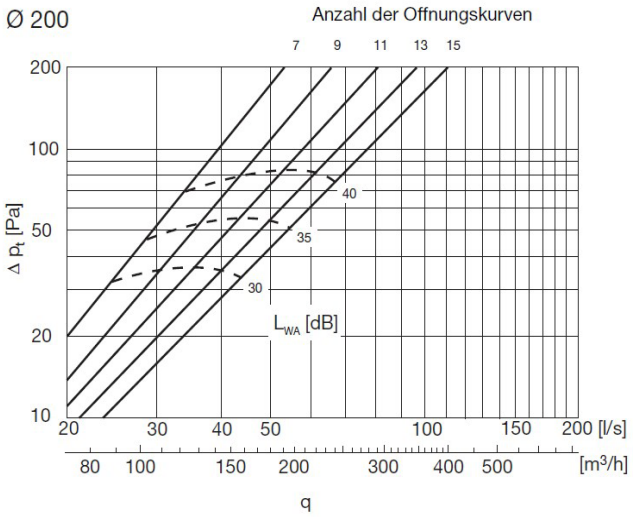

Ø 125

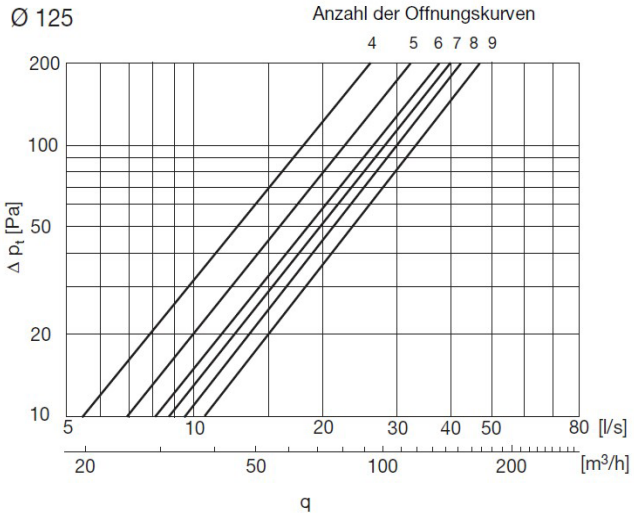

Ø 160

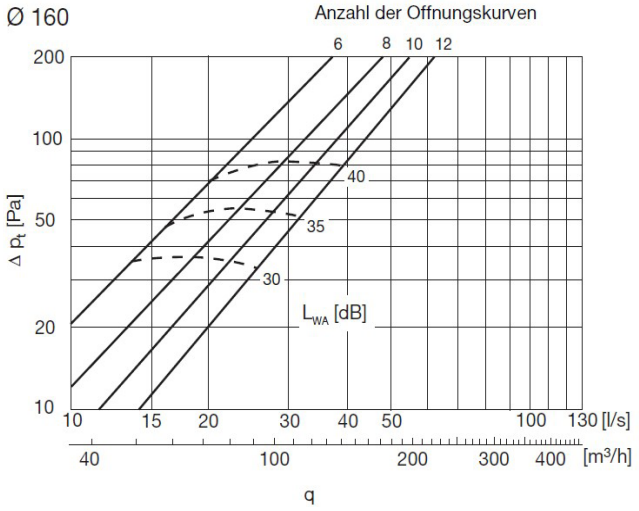

We reserve the right to make changes without prior notice