Ventil

KPF

Beschreibung

Abluftventil für die Wand- oder Deckenmontage.

Flache Federhalterungen zum Anschluss an die Rohrleitung.

Technische Daten

Volumenstrom, q [l/s] und [m3/h],
Gesamtdruckverlust, Δpt [Pa],
Wurfweite, l0,2 [m]
A-gewichteter Schallleistungspegel, LWA [dB], für andere Konfigurationen, n [Anzahl der Öffnungskurven], werden in den Diagrammen angezeigt.

Material	Kunststoff
Farbe	weiss RAL 9010, Glanzgrad 30

Bestellbeispiel

	KPF	100
Produktbezeichnung		
Dimension Ød		

Dimensionen

Ød mm	ØD mm	m kg
80	114	0.07
100	138	0.09
125	164	0.11
160	190	0.24
200	246	0.33

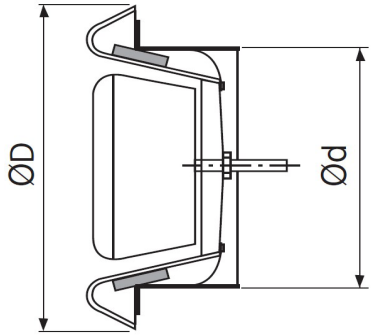

Schallleistungspegel, LWok [dB], in Oktavbändern
wird berechnet als LWA + Kok. Kok ist in der nachstehenden Tabelle zu finden.

Ød nom	Ventil montiert in	Mittelfrequenz [Hz]							
		63	125	250	500	1K	2K	4K	8K
80	Rohr	-12	-11	-9	-8	-5	-6	-9	-16
100	Rohr	-11	-10	-10	-8	-6	-5	-8	-15
125	Rohr	-10	-9	-7	-8	-6	-5	-8	-17
160	Rohr	-3	-2	-3	-5	-3	-8	-13	-22
200	Rohr	-3	-2	0	-4	-5	-8	-14	-22

Schalldämpfung, ΔL, [dB]

Ød nom	Ventil montiert in	Mittelfrequenz [Hz]							
		63	125	250	500	1K	2K	4K	8K
80	Rohr	23	23	16	15	13	10	6	9
100	Rohr	22	21	15	13	11	10	6	9
125	Rohr	21	19	13	11	10	10	7	9
160	Rohr	20	16	12	10	9	10	8	8
200	Rohr	17	12	7	5	4	4	7	5

We reserve the right to make changes without prior notice

Ventil

KPF

Ø 80

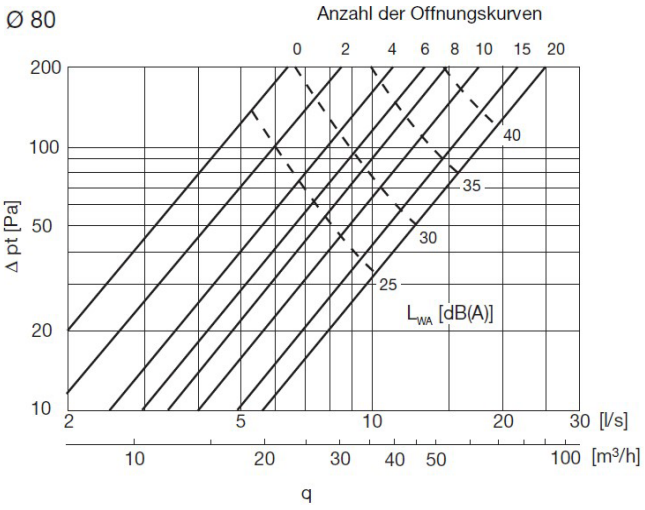

Ø 160

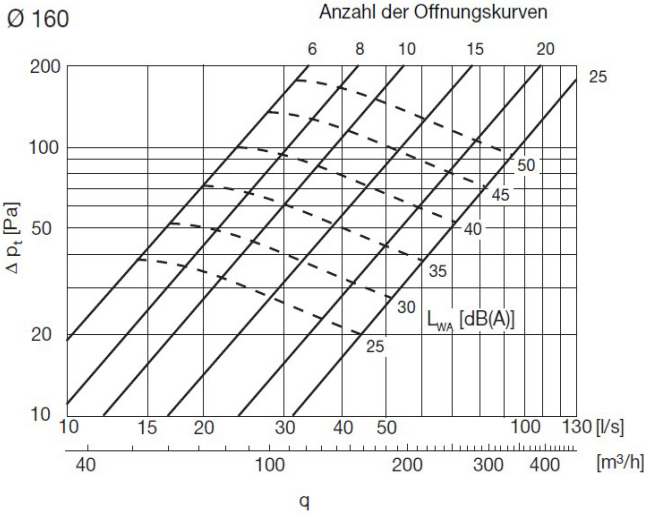

Ø 100

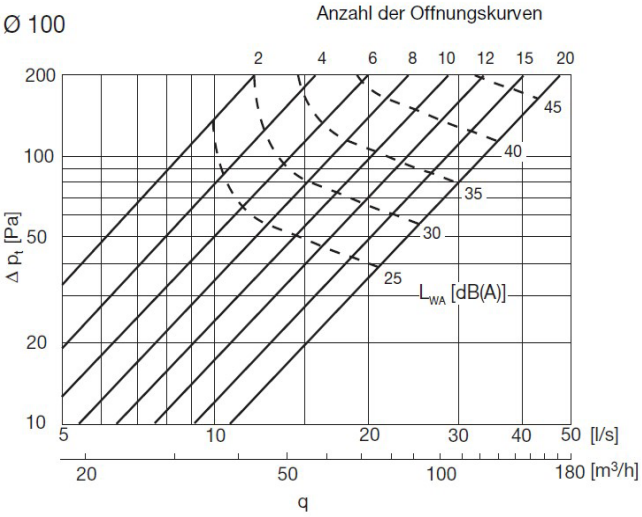

Ø 200

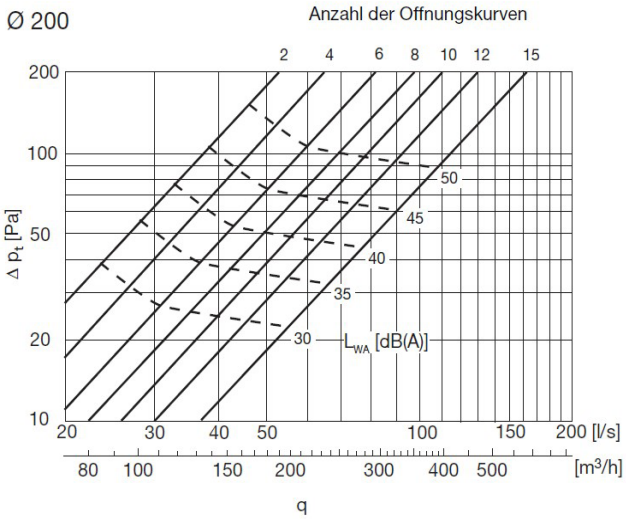

Ø 125

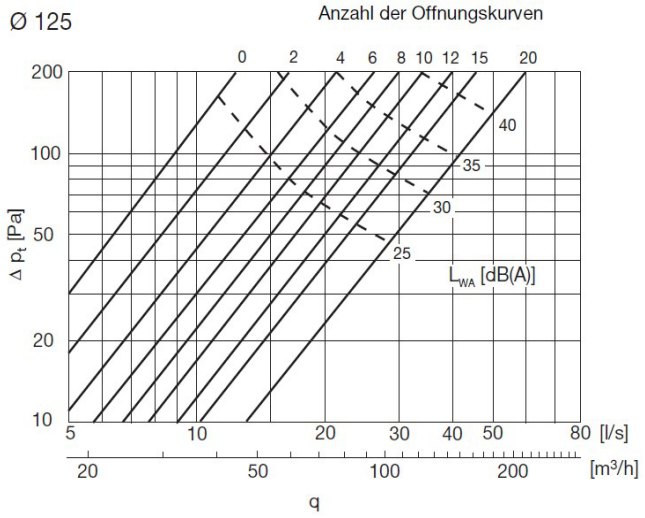

We reserve the right to make changes without prior notice
2020-08-26