Rammschutzrohr RSR

Beschreibung

Rammschutzrohr verzinkt mit Wand- oder Säulenabstand 50mm

Abmessungen

Ød mm	Stärke +/-	A mm L = 500	A mm L = 750	A mm L = 1000	B mm
80	3.2	50	75	100	169
100	3.6	50	75	100	188
125	4.0	50	75	100	213
150	4.0	50	75	100	213
160	4.0	50	75	100	213
180	4.5	50	75	100	240
200	4.5	50	75	100	240
250	5.0	50	75	100	290

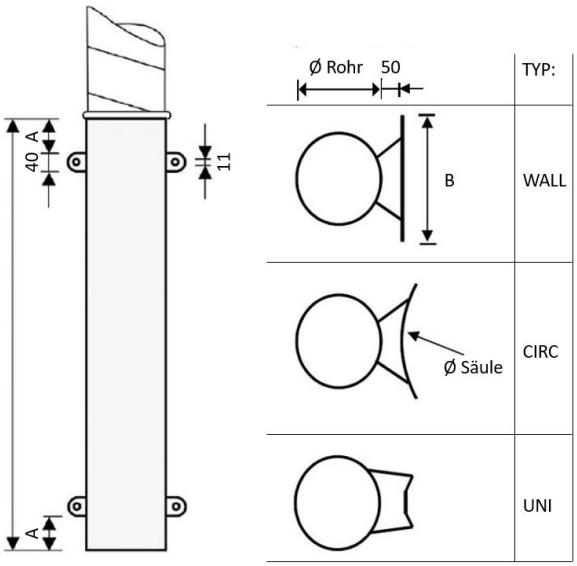

Hinweis:
Bei Typ CIRC muss der Säulendurchmesser angegeben werden.

Materialien und Ausführungen

Material verzinktes Stahlblech,

Bestellbeispiel

RSR 100 500 WALL

- Produktbezeichnung
- Ø
- Länge(L)
- Typ

We reserve the right to make changes without prior notice